ТЕХНИЧЕСКИЙ ПАСПОРТ

Комплект фар LOYO LED 185W FLOOD

Артикул: LED-185W-FLOOD-SET

ИЗОБРАЖЕНИЕ ИЗДЕЛИЯ



Комплект фар LOYO LED 185W FLOOD

ГАБАРИТНЫЙ ЧЕРТЁЖ

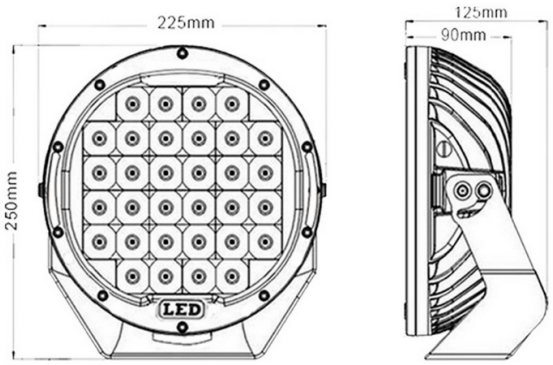

225 × 125 × 250 мм. Источник: чертёж в карточке товара.

Назначение

Предназначен для подключения дополнительной фары или светодиодной балки к электрической сети транспортного средства с использованием штатных элементов комплекта.

Основные технические данные

Напряжение питания	10–70 В, постоянный ток
Номинальная мощность светодиодов	185 Вт на фару; 370 Вт комплект
Расчётный ток комплекта при 12 В	30,83 А
Расчётный ток комплекта при 24 В	15,42 А
Светодиоды	37 × 5W CREE
Световой поток	15700 лм
Степень защиты	IP67
Материалы	Алюминиевый корпус, стальные крепления, поликарбонатная линза
Габариты, Д × Ш × В	225 × 125 × 250 мм
Масса	3000 г
Заявленный срок службы	30000 ч
Гарантийный срок	12 месяцев

Расчётный ток определён по формуле I = P / U для мощности 185 Вт. Фактическое потребление может отличаться из-за режима работы и характеристик драйвера или лампы.

Комплектность

Две фары — 1 комплект; прочие элементы — согласно комплектации товарной позиции. Технический паспорт — 1 экз.

Комплект фар LOYO LED 185W FLOOD

Артикул: LED-185W-FLOOD-SET

Монтаж

- До монтажа отключить питание электрической цепи.
- Установить элементы комплекта без натяжения проводов и контакта с подвижными или нагревающимися деталями.
- Соединения выполнить по схеме техники и маркировке комплекта; оголённые участки надёжно изолировать.
- После монтажа проверить фиксацию и работу подключённого оборудования.

Меры безопасности

- Не эксплуатировать изделие с повреждённым корпусом, кабелем, креплением или оптическими элементами.
- Не вскрывать герметичные узлы и не изменять конструкцию изделия.
- Монтаж, обслуживание и очистку выполнять при отключённом питании.
- Не превышать допустимое напряжение и защищать цепь предохранителем подходящего номинала.

Подключение и контроль

Подключение

Назначение проводов и контактов сверить по маркировке изделия и электрической схеме техники. Цепь защитить предохранителем, соответствующим фактической нагрузке подключаемого оборудования.

Техническое обслуживание и хранение

Перед началом работы проверять крепление, состояние кабеля и чистоту поверхностей. Очищать мягкой влажной салфеткой без абразивов и растворителей. Хранить в сухом помещении, защищённом от ударов и агрессивных веществ.

Гарантийные обязательства

Гарантийный срок — 12 месяцев с даты продажи, если иной срок не указан в договоре. Для обращения предоставить изделие, документ о покупке и описание неисправности. Гарантия действует при соблюдении требований к монтажу, подключению и эксплуатации.

Сведения о продаже

Дата продажи: _____ Партия / серийный номер: _____

Продавец и отметка о продаже: _____

Изготовитель

Guangzhou LOYO Electronic Factory
102 A Building, Number 1, Yi Heng Road, North Street, Qing Hu Cai Tian, Jun He Town, Baiyun District, Guangzhou City, Guangdong Province, China

Поставщик, импортёр и гарантийное обслуживание

Индивидуальный предприниматель Маленков Евгений Сергеевич
ИНН 773774169239 · ОГРНИП 318774600014954
Адрес поставщика (склад): Москва, ул. Промышленная, д. 4, стр. 20
Телефон: +7 (495) 203-84-87
E-mail для гарантийных обращений: zakaz@wesem-light.ru

loyo-light.ru
Сайт бренда LOYO